指示灯&仪表(1)
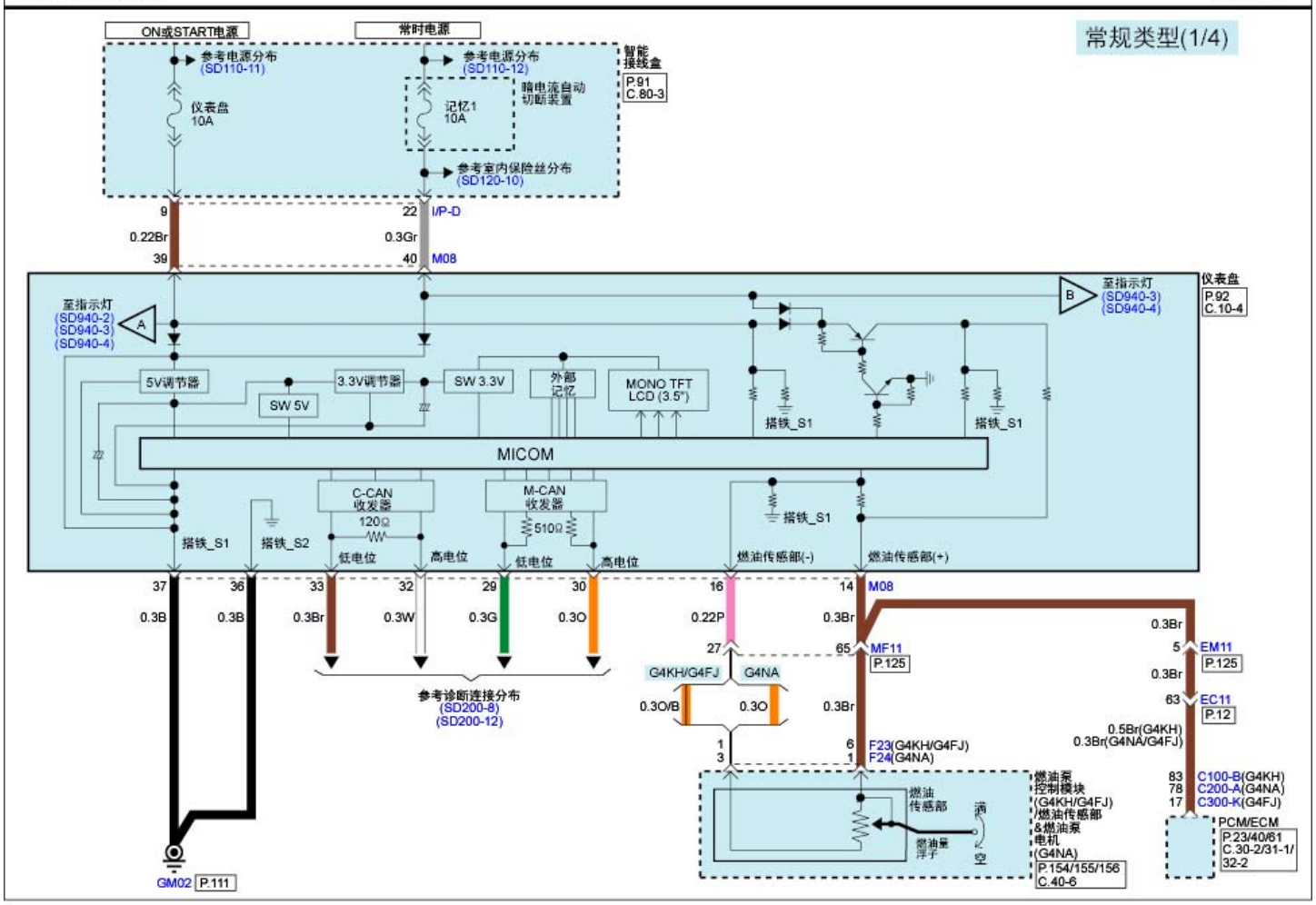
SD940-1